TURIAN in Deutschland: MOEBIUS GmbH, Im Herrngarten 24
D-65527 Niedernhausen
Tel.: +49-6127-78544, Fax: -78548
Email: info@moebius-niedernhausen.de
Web: www.moebius-niedernhausen.de

Option mit einem anderen Rotorgewinde: "**A**"
Option with an other rotor thread : "**A**"

GR 10-100 LH:	**A** = 3/8" NPT LH	**B** = 12
GR 10-200 LH:	**A** = 5/8"-18 UNF LH	**B** = 14
GR 10-400 LH:	**A** = M16x1,5 LH	**B** = 12
GR 10-401 LH:	**A** = M16x2 LH	**B** = 14

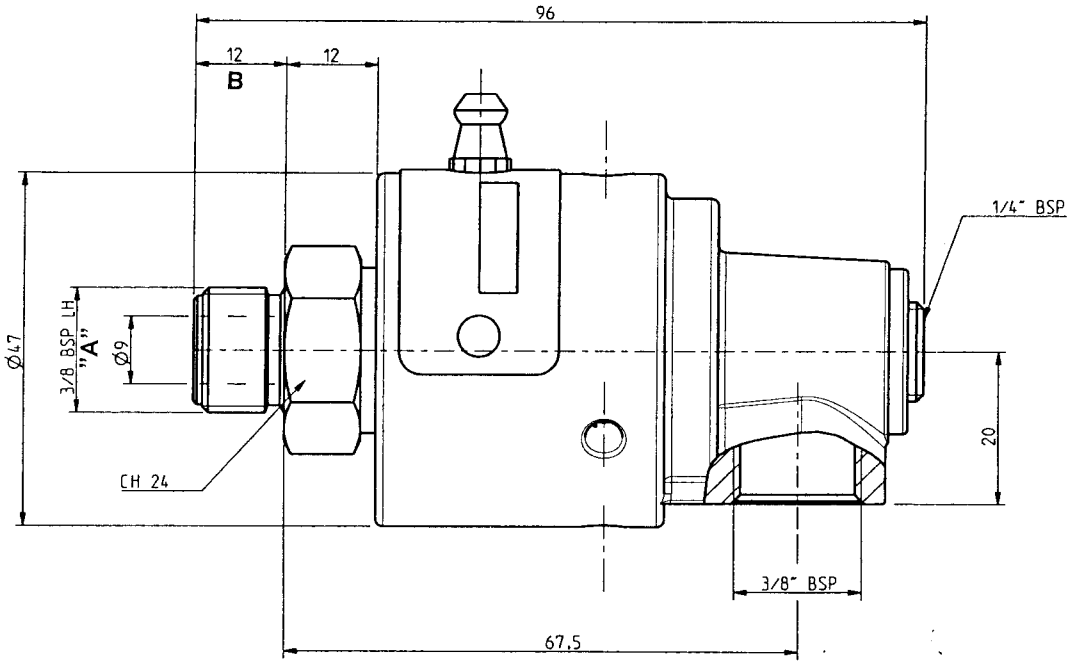

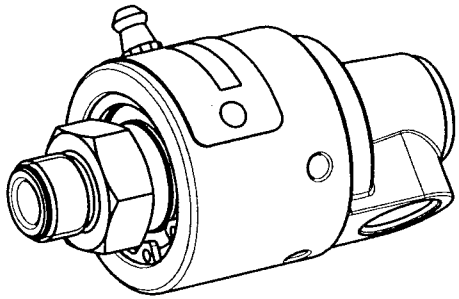

	TARGHETTA
	GR 10-LH
p	40 bar
T	170 °C
N	3500 RPM

GR 10-LH

5				quantità	RUGOSITA' µm Ra = 0.2 Ra = 0.8 Ra = 3.2 Ra = 12 Grezzo
4					
3				smussi non quotati 0.3 mm	
2					
1				trattamento	
	descrizione modifica	data	firma		

materiale		componente GR10_ASSIEME	modello GR 10
data 12.09.02	firma	TOLLERANZA GENERALE DI LAVORAZIONE GRADO DI PRECISIONE UNI 5307 ☐ Grossolano ☐ Medio ☐ Preciso	scala 1,000
TURIAN Castellanzo		descrizione Giunto 3/8" GAS	
		N° disegno 7097	B